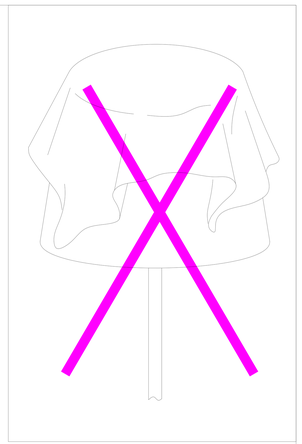

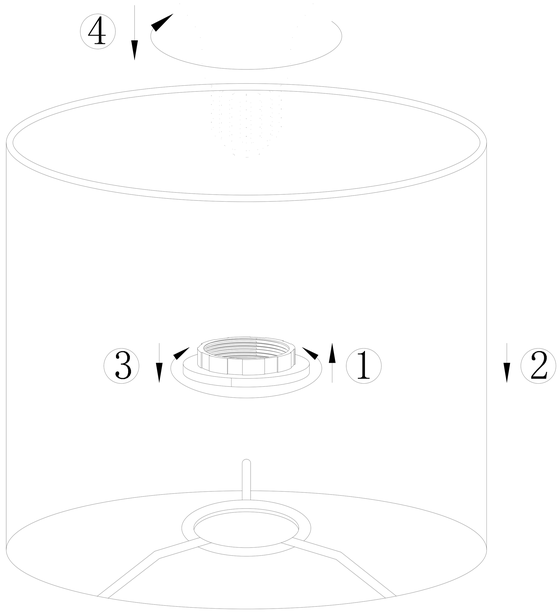

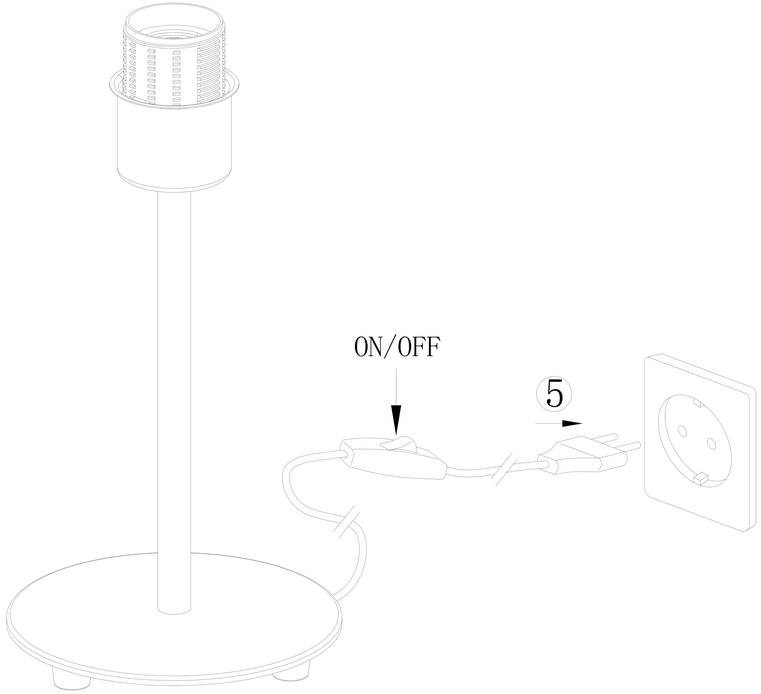

BLA96376-7

www.eglo.com